Namiti S.r.l. - P. Iva 06162571217 - N. Rea: 799272
Sede leg.: Via Cortile, 16 - 80069 Vico Equense (NA)
Sede Op.: Corso Italia, 192 - 80063 Piano di Sorrento (NA)
Email: vendite@holity.com / Tel. 0818087452

Soporte de TV giratorio y basculante de 2 piezas h19306

Soporte de pared de 2 articulaciones para TV de pantalla plana, con rotación e inclinación ajustables. Compatibilidad con pantallas: de 37" a 55". Capacidad de carga máxima: 25 kg - 55 LBS.

El soporte de TV h19306 es una solución funcional y de elegante diseño para la instalación de monitores y televisores planos de pared, compatible con pantallas de 37" a 55". El marco cuenta con dos articulaciones que permiten una rotación de hasta ±180° y una inclinación de hasta -12°, garantizando la mejor visión desde cualquier punto de la habitación.

Gracias a una distancia variable de la pared (de 40 mm cerrada a 400 mm abierta), ofrece la máxima versatilidad a la hora de elegir la posición óptima de la pantalla. El sistema de liberación rápida y la fácil alineación hacen que la instalación sea rápida y sencilla. Además, la gestión de cables integrada le permite mantener el orden visual sin sacrificar la funcionalidad y la accesibilidad.

Descubra el soporte de TV h19306: robusto, ajustable y discreto, para una experiencia visual personalizada.

Especificaciones técnicas:

- Dimensiones: L. 630 x P. 400 x h. 450 mm
- Posición: Montaje en pared
- Distancia a la pared: mín. 40 mm (cerrado) - máx. 400 mm (abierto)
- Capacidad de carga máxima: 25 kg - 55 LBS
- Material:Metal pintado de negro
- Tamaños de pantalla compatibles: 37", 40", 42", 43", 46", 49", 50", 55"
- Compatible con VESA: 200×200, 200×300, 300×200, 300×300, 400×200, 400×400, 600×400
- Inclinación: 0° a -12°
- Giro del soporte: ±180°
- Giro del televisor: +15°
- Sistema de alineación: sí
- Sistema de acoplamiento rápido: sí
- Color: negro

Beneficios para el usuario:

- Máxima flexibilidad de visualización: ajustes personalizables para cada entorno.
- Instalación sencilla y segura: gracias a su rápida fijación y fácil alineación.
- Compatibilidad universal: soporta diversos estándares VESA de hasta 600x400.
- Diseño que ahorra espacio: a sólo 40 mm de la pared cuando está plegado.
- Gestión de cables integrada: Garantía de orden incluso cuando no está a la vista.

Preguntas frecuentes:

[illegible] consultar a un técnico para que realice las fijaciones adecuadas.

Guía de compra: El soporte de TV de 2 articulaciones h19306 es la elección perfecta para quienes desean un soporte de TV de pared ajustable que sea práctico y fácil de instalar. Los ajustes de rotación e inclinación, junto con la gestión de cables integrada, lo hacen adecuado para salones, recepciones, oficinas, salas de espera o espacios comerciales. La compatibilidad con varios estándares VESA y la alta calidad de construcción garantizan estabilidad, seguridad y larga vida útil.

Soporte de TV giratorio, Soporte de TV basculante, Soporte de TV de pared, Soporte de TV basculante de 2 articulaciones, Soporte de TV basculante, Soporte VESA 600x400, Soporte de TV ajustable.

*Imágenes puramente indicativa

INFORMACIÓN

- **Tipologia** inclinabile, orientabile
- **VESA compatibile** 200x200, 200×300, 300x200, 300x300, 400x400, 400×200, 600x400
- **Portata massima** 25 kg
- **Dimensioni schermo** 37 - 55 pollici
- **Garantía** 3 años

Soporte de TV giratorio y basculante de 2 piezas h19306

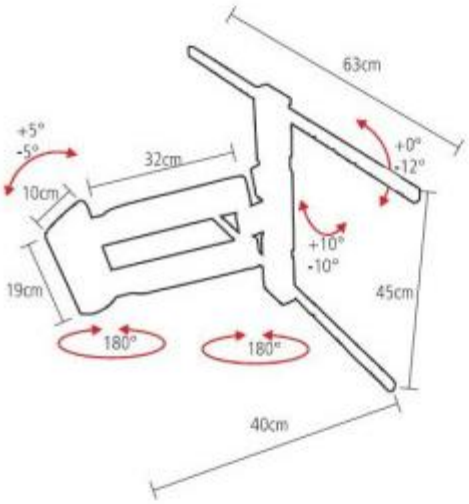

Soporte de TV giratorio y basculante de 2 piezas h19306

: 25 kg
: 37 - 55 pollici